Technisches Datenblatt

eskon Artikelnummer	36xxxx
Produktbezeichnung	Kabelhalter für Rundkabel, selbstklebend, Typ 2, Material PVC, Farbe grau
Norm	scorbond

Grafische Darstellung

Verwendung

Kabelhalter für Rundkabel eignen sich optimal zur Befestigung von Kabeln von bis zu 19,1 mm Durchmesser. Durch die Klebefolie ist die Montage schnell und einfach vollbracht und bietet optimalen Halt.

Technische Daten

Werkstoff	PVC
Farbe	grau
Temperaturbereich	bis +50 °C (Klebeband)
Bauart	für Rundkabel selbstklebend
Spezifikaton	UL
Brandklassifikation	UL94-V0

-	Datenblatt erstellt	25.02.2020	NAO	DIS
Index	Änderungsgrund	Datum	Bearbeiter	Freigabe

eskon GmbH – Am Heisterbusch 7 – 19258 Gallin – Tel. 038851 – 33320 – Fax 038851 – 333222

Die Angaben in dieser Veröffentlichung erfolgen nach bestem Wissen. Sie sind nur ein unverbindlicher Hinweis und dienen als Anhaltspunkt für Planungen. Sie befreien den Anwender nicht von eigener Prüfung der von uns gelieferten Produkte auf Ihre Eignung für die beabsichtigten Anwendungszwecke. Änderungen behalten wir uns vor, wenn neue Erkenntnisse es erforderlich machen. Weitere Informationen finden Sie in unseren Katalogen oder im Internet unter www.eskon.de

Technisches Datenblatt

eskon Artikelnummer	36xxxx
Produktbezeichnung	Kabelhalter für Rundkabel, selbstklebend, Typ 2, Material PVC, Farbe grau
Norm	scorbond

Abmessungen

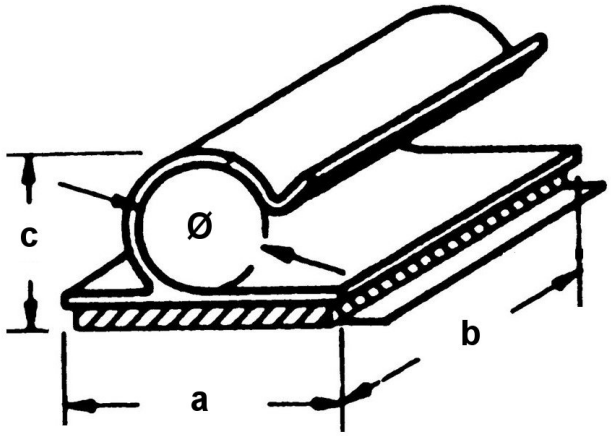

Artikelnr. eskon	*Bündel-Ø in mm*	*a in mm*	*b in mm*	*c in mm*
360775	3,2	19,1	19,1	7,9
360776	4,8	19,1	19,1	8,7
360777	6,4	19,1	19,1	9,5
360778	7,9	19,1	19,1	11,1
360779	9,5	19,1	19,1	12,7
360780	12,7	25,4	25,4	15,9
360781	19,1	25,4	25,4	22,2

Toleranz Maß b +/- 0,5 mm

-	Datenblatt erstellt	25.02.2020	NAO	DIS
Index	Änderungsgrund	Datum	Bearbeiter	Freigabe

eskon GmbH – Am Heisterbusch 7 – 19258 Gallin – Tel. 038851 – 33320 – Fax 038851 – 333222

Die Angaben in dieser Veröffentlichung erfolgen nach bestem Wissen. Sie sind nur ein unverbindlicher Hinweis und dienen als Anhaltspunkt für Planungen. Sie befreien den Anwender nicht von eigener Prüfung der von uns gelieferten Produkte auf Ihre Eignung für die beabsichtigten Anwendungszwecke. Änderungen behalten wir uns vor, wenn neue Erkenntnisse es erforderlich machen. Weitere Informationen finden Sie in unseren Katalogen oder im Internet unter www.eskon.de